Вентиляторы пылевые типа ВЦП6-46 (аналог ВР100-45; ВР115-45; ВЦП7-40)

Вентиляторы радиальные пылевые типа ВЦП6-46, предназначены для перемещения невзрывоопасных, неабразивных пылегазовоздушных смесей, агрессивность которых по отношению к углеродистым сталям, обыкновенного качества, не выше агрессивности воздуха с температурой до + 80°С, не содержащих липких веществ и волокнистых материалов, механических примесей более 1 кг/м3. Вентиляторы применяются в системах пневмотранспорта, пылеочистных установках для удаления древесных опилок, металлической пыли с размерами перемещаемых частиц не более 2 мм, а также для других санитарно-технических и производственных целей.

Вентиляторы радиальные пылевые - среднего давления, одностороннего всасывания. Корпус спиральный поворотный. Количество лопаток 6 (8). Направление вращения – правое и левое.

Исполнение вентиляторов по назначению и материалам:

- общего назначения;
- коррозионно-стойкие из нержавеющей стали.
- взрывозащищенные из разнородных металлов и алюминиевых сплавов

Основные технические характеристики

№	Исп.	Типоразмер двигателя	Мощность установочная Ny, кВт	Частота вращения вала N, об/мин	Произво-дительность Q, м³/час	Давление полное Pv, Па	Масса без двигателя не более, кг	Виброизоляторы	
								Тип	Кол-во
2,5	1	АИР80А2	1,5	3000	1100	1000	43	ДО38	4
3,15	1	АИР80В2	2,2	3000	1650	1380	58	ДО38	4
	1	АИР90L2	3	3000	1960	1520			
	5	АИР80В2	2,2	3000	1600	1500			
4	1	АИР100S2	4	3000	2880	2560	76	ДО39	4
	1	АИР100L2	5,5	3000	3780	2620			
	5	АИР100S2	4	3000	2700	2730			
5	1	АИР100L4	4	1500	4500	1200	105	ДО40	5
	5	АИР100L4	4	1500	4890	1230	274	ДО41	6
	1	АИР112М4	5,5	1500	5900	1300	105	ДО40	5
	5	АИР112М4	5,5	1500	5270	1450	274	ДО41	6
	1	АИР132S4	7,5	1500	6200	1620	105	ДО40	5
	5	АИР132S4	7,5	1500	5400	1690	274	ДО41	6
	1	АИР112М2	7,5	3000	4500	1760	105	ДО40	5
	5	АИРМ132М4	11	1500	7050	2420	274	ДО41	6
	1	А132М2	11	3000	6300	3400	105	ДО40	5
6,3	1	АИР132S4	7,5	1500	5400	1450	248	ДО42	5
	5	АИР132S4	7,5	1500	7400	1450	366		6
	1	АИРМ132М4	11	1500	7200	1700	248		5
	5	АИРМ132М4	11	1500	10080	1860	366		6
	1	АИР160S4	15	1500	10200	1700	248		5
	5	АИР160S4	15	1500	10900	2100	366		6
	1	АИР160М4	18,5	1500	12250	1850	248		5
	5	АИР160М4	18,5	1500	14200	2150	366		6
8	1	АИР160М4	18,5	1500	14200	2600	335	ДО43	6
	5	АИР160М4	18,5	1500	14200	2600	547		
	1	А180S4	22	1500	12600	2800	335		
	5	А180S4	22	1500	12600	2800	547		
	1	А180М4	30	1500	14900	2900	335		
	5	А180М4	30	1600	15400	3500	547		
	1	А200М4	37	1500	14100	2900	335		
	5	А200М4	37	1600	17800	3550	547		
	5	А200L4	45	2000	17900	4650	547		
10	1	АИР160М8	11	750	16900	960	620	ДО44	6
	1	АИР180М6	18,5	1000	18100	1880	640		
	1	5А200М6	22	1000	22600	1720	700		
	5	АИР180S4	22	1000	22800	1730	980		
	5	АИР180М4	30	1000	23400	2250	1000		
	5	5А200М4	37	1200	25200	2450	1100		
	5	5А200L4	45	1300	25600	3200	1100		
	1	5А225М4	55	1500	24300	4460	850		
	5	5А225М4	55	1400	27000	3840	1200		
	1	4А250S4	75	1500	33500	4050	950		
	5	4А250S4	75	1500	33500	4050	1300		

ЛЬФАКОМ

Вентиляторы пылевые типа ВЦП, ВЦП 7-40, ВР 115-45, ВР 100-45, ВЦП 6-46
Габаритные, присоединительные и установочные размеры

Исполнение 1

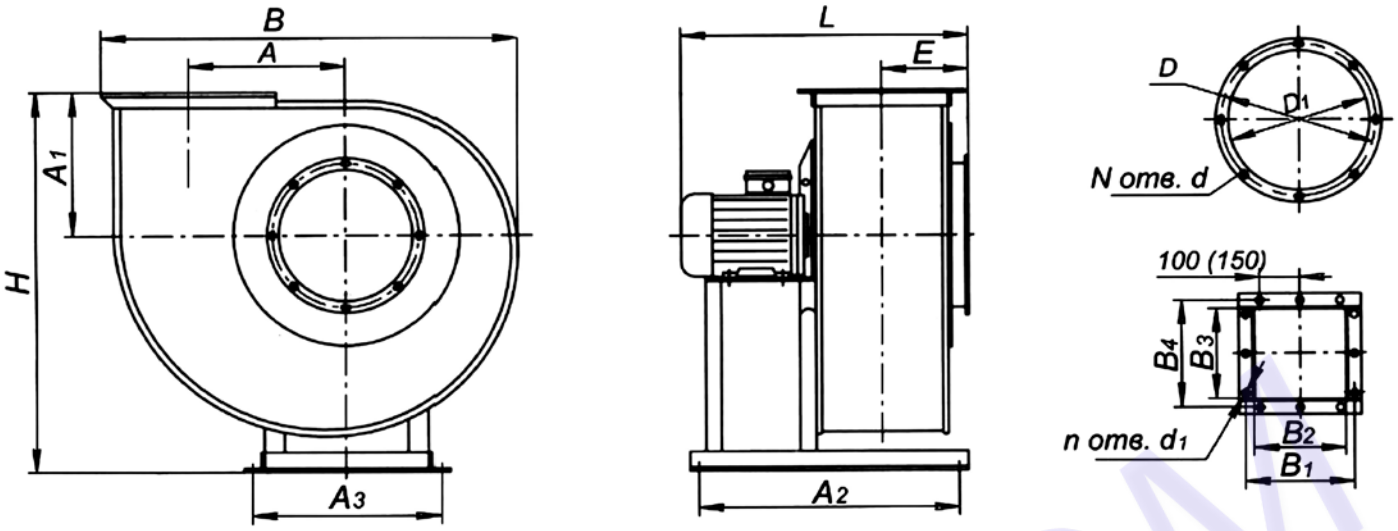

Исполнение 5

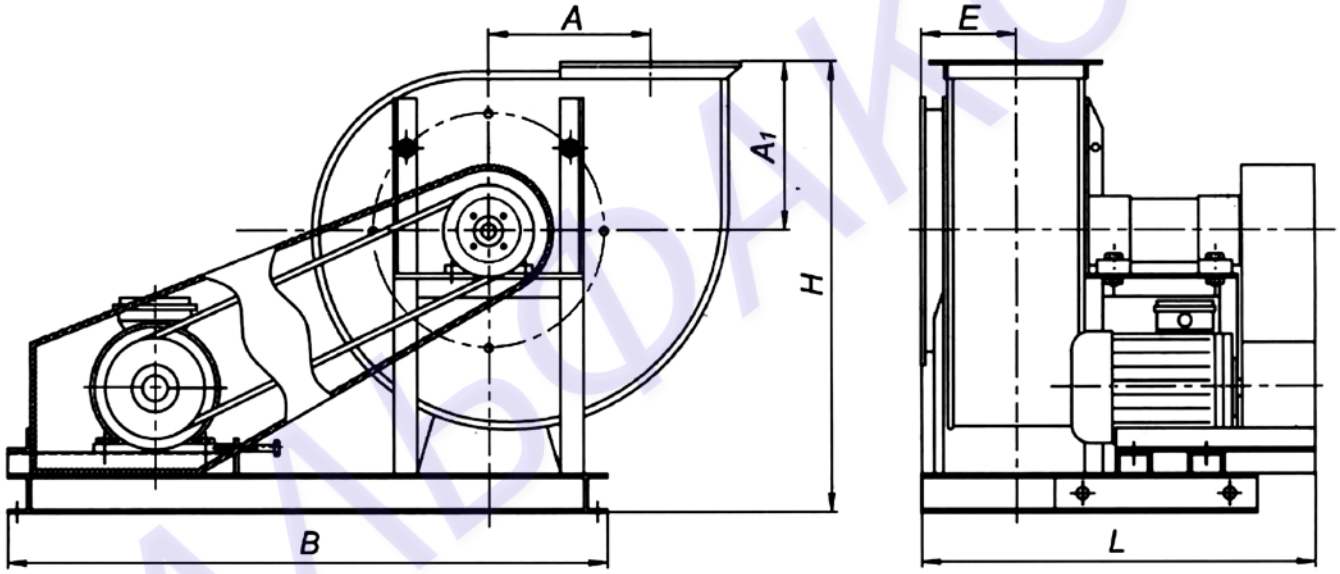

Габаритные размеры

№	Исп	A	A1	B	Emax	Hmax	Lmax
2,5	1	175	185	420	130	480	450
3,15	1	224	228	605	145	620	530
	5	224	228	605	145	645	640
4	1	280	277	745	170	775	610
	5	280	277	745	170	800	750
5	1	350	338	915	195	910	780
	5	350	338	1422	195	965	932
6,3	1	441	420	1160	230	1150	960
	5	441	420	1679	230	1176	1150
8	1	560	533	1460	280	1445	1080
	5	560	533	1976	280	1455	1420

АЛЬФАКОМ

Присоединительные размеры

№	Исп	B1	B2	B3	B4	D	D	n	d1	N	d
2,5	1	176	150	144	170	210	175	8	7	8	8
3,15	1	220	190	175	205	255	220	8	7	8	8
	5	220	190	175	205	255	220	8	7	8	8
4	1	270	240	221	250	310	280	18	7	8	8
	5	270	240	221	250	310	280	18	7	8	8
5	1	340	300	280	315	385	350	10	8	8	8
	5	340	300	280	315	383	355	10	8	8	8
6,3	1	410	380	350	380	480	440	16	8	8	8
	5	410	380	350	380	470	443	16	8	8	8
8	1	530	480	400	450	590	560	18	8	8	8
	5	530	480	400	450	610	560	18	8	8	8

Установочные размеры

№	Исп	A2	A3	A4	A5
2,5	1	340	260	-	-
3,15	1	425	340	-	-
	5	490	340	-	-
4	1	495	390	-	-
	5	620	390	-	-
5	1	630	480	-	-
	5	700	1100	420	460
6,3	1	700	560	-	-
	5	815	1280	465	566
8	1	820	752	-	-
	5	1063	1468	663	706

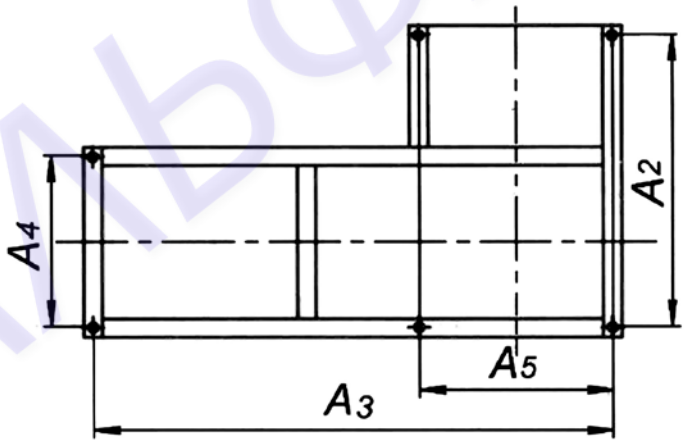

АЛЬФАКОМ