ЭЛЕКТРОДВИГАТЕЛИ РОЛЬГАНГОВЫЕ СЕРИИ АРМ



Электродвигатели рольганговые серии АРМ используются для комплектации приводов, работающих в условиях высоких температур металлургического производства, для индивидуального привода роликов рольгангов.

Основное исполнение - асинхронный трехфазный электродвигатель, предназначенный для режима работы S1 или повторно-кратковременного с частыми пусками и торможениями с ПВ 40%, с питанием от сети переменного тока 50 Гц напряжением 380В, климатическое исполнение и категория размещения У3; степень защиты IP54, способ охлаждения IC0040.

Технические характеристики рольганговых электродвигателей серии АРМ

Тип двигателя	Номинальная мощность, кВт	Номинальная частота вращения, об/мин	Пусковой момент Мпуск, Н*м	Пусковой ток Iпуск, А	Динамическая постоянная при ПВ40%, кгм^2/час	Jр***, кг*м^2	КПД, %	cos φ	Масса, кг
АРМ42-4	1,10	1320	20	10,0	130	0,0128	72,0	0,81	65
АРМ43-4	1,50	1350	30	16,0	150	0,0158	77,0	0,80	70
АРМ42-6	0,90	870	24	8,0	260	0,0128	69,0	0,68	65
АРМ43-6	1,20	900	34	12,0	310	0,0158	71,0	0,65	70
АРМ42-8	0,71	650	28	8,0	390	0,0128	62,0	0,60	65
АРМ43-8	0,90	635	34	8,0	480	0,0158	67,0	0,66	70
АРМ42-10	0,50	530	24	6,0	520	0,0128	54,0	0,52	65
АРМ43-10	0,63	530	34	7,0	650	0,0158	55,0	0,50	70
АРМ42-12	0,30	440	22	5,0	640	0,0128	40,0	0,40	65
АРМ43-12	0,40	450	31	6,9	800	0,0158	44,0	0,40	70
АРМ52-4	3,00	1350	67	32,0	210	0,053	80,0	0,90	135
АРМ52-6	2,00	900	55	20,0	520	0,053	77,0	0,78	135
АРМ53-6	3,00	900	102	32,0	610	0,076	77,0	0,79	150
АРМ52-8	1,60	645	58	15,0	850	0,053	71,0	0,70	135
АРМ53-8	2,50	660	96	25,0	1000	0,076	75,0	0,69	150
АРМ52-10	1,30	530	67	14,0	1200	0,053	68,0	0,56	135
АРМ53-10	2,00	530	96	20,0	1440	0,076	70,0	0,54	150
АРМ52-12	1,00	440	60	12,0	1510	0,053	62,0	0,46	135
АРМ53-12	1,60	445	102	20,0	1780	0,076	64,0	0,44	150
АРМ63-8	3,00	680	125	28,0	1330	0,35	78,0	0,78	225
АРМ64-6	5,50	890	210	70,0	950	0,46	80,0	0,87	250
АРМ64-8	3,60	680	180	40,0	1500	0,46	77,0	0,75	250
АРМ63-10	2,50	545	134	26,0	2000	0,35	74,0	0,65	225
АРМ64-10	3,00	550	180	37,0	2400	0,46	75,0	0,61	250
АРМ63-12	1,90	450	128	23,0	2800	0,35	70,0	0,52	225
АРМ64-12	2,40	460	180	34,0	3050	0,46	70,0	0,50	250
АРМ63-16	1,40	340	125	20,0	4100	0,35	57,0	0,40	225
АРМ64-16	1,70	340	190	27,0	4500	0,46	55,0	0,38	250
АРМ64-24	0,8**	210	90	19,0	6000	0,46	30,0	0,30	250
АРМ73-10	5,00	545	285	56,0	3000	0,77	79,0	0,72	355
АРМ74-10	6,70	535	425	70,0	3100	1,01	80,0	0,73	395
АРМ73-12	4,20	450	270	48,0	4000	0,77	79,0	0,60	355
АРМ74-12	5,30	455	450	67,0	4300	1,01	79,0	0,60	395
АРМ73-16	3,00	340	268	39,0	6000	0,77	70,0	0,44	355
АРМ74-16	4,00*	340	425	58,0	6800	1,01	71,0	0,40	395
АРМ74-30	1,00*	180	220	21,0	14000	1,24	40,0	0,34	405

*Для ПВ=80%, **Для ПВ=60%, ***Момент инерции ротора

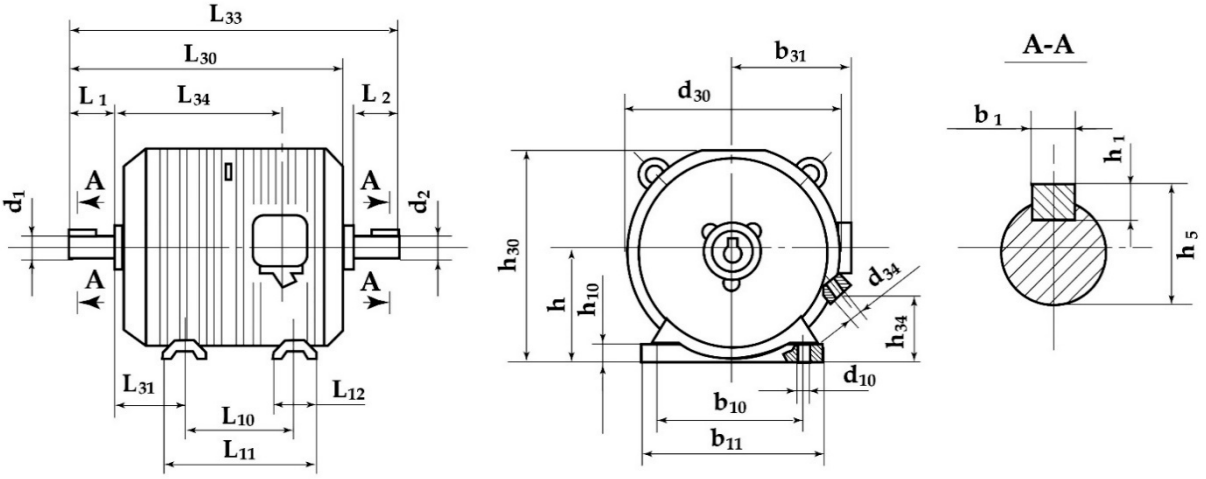

Габаритные, установочные и присоединительные размеры электродвигателей АРМ IM1001, IM1002

Тип двигателя	Габаритные размеры, не более, мм					Установочные размеры, мм										Справочные размеры, мм						
	b31	d30	L30	L33	h30	b1	b10	d1 d2	d10	L1 L2	L10	L31	h	h1	h5	b11	d34	L11	L12	L34	h10	h34
АРМ42 АРМ43	170	270	475	556	240	10	210	32	15	80	150	100	125	8	35	260	G1-A	200	52	270	22	45
АРМ52 АРМ53	205	360	600	714	317	12	285	40	19	110	200	117	170	8	43	340	G1-A	260	62	340	30	90
АРМ63 АРМ64	270	450	630	766	395	14	350	50	19	110	270	138	200	9	53,5	425	G1 1/4-A	375	105	365	35	105
АРМ73 АРМ74	290	510	760	922	470	18	400	60	24	140	340	151	250	11	64	485	G1 1/4-A	465	125	435	40	155

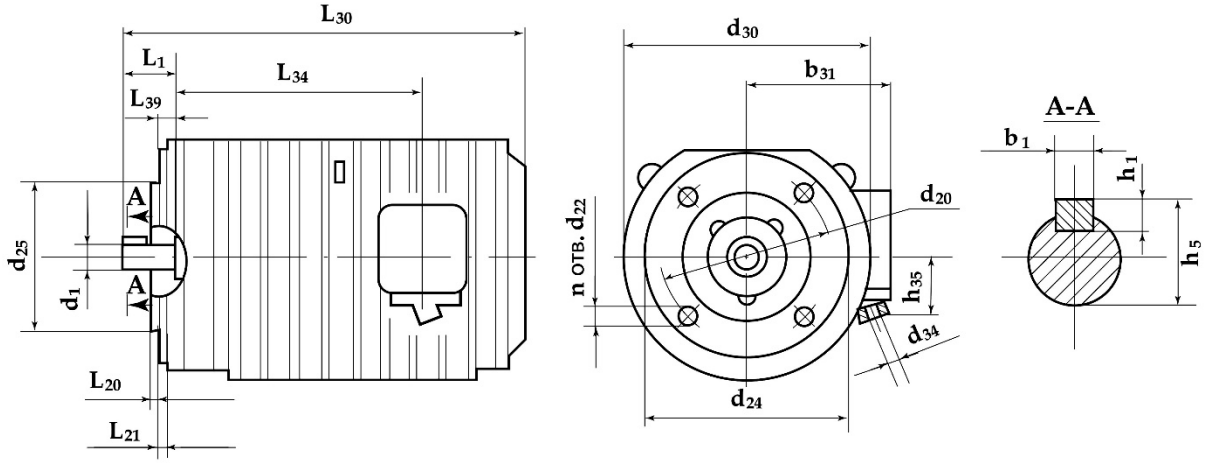

Габаритные, установочные и присоединительные размеры электродвигателей АРМ IM3001

Тип двигателя	Габаритные размеры, не более, мм			Установочные размеры, мм										Справочные размеры, мм					
	b31	d30	L30	b1	d1	d20	d22	d24	d25	L1	L20	h1	h5	n	d34	L21	L34	L39*	h35
АРМ42 АРМ43	160	270	475	10	32	185	15	220	150	80	4	8	35	4	G1-A	12	270	-13	80
АРМ52 АРМ53	190	360	600	12	40	255	19	305	215	110	4	8	43	4	G1-A	14	340	-12	130
АРМ63 АРМ64	235	450	630	14	50	350	19	400	300	110	5	9	53,5	8	G1 1/4-A	18	365	+ 13	240
АРМ73 АРМ74	255	510	760	18	60	400	19	450	350	140	5	11	64	8	G1 1/4-A	20	435	+ 16	250

* Размер L39 со знаком «+» - вал утопающий; со знаком «-» - вал выступающий