КРАНОВЫЕ ЭЛЕКТРОДВИГАТЕЛИ СЕРИЙ МТ, 4МТ, АМТ и ДМТ



Крановые электродвигатели типа МТ, 4МТ, АМТ и ДМТ предназначены для работы в электроприводах металлургических агрегатов и подъемно-транспортных механизмах всех видов и поставляются на комплектацию башенных, козловых, портальных, мостовых и других кранов.

Основное исполнение - асинхронный трехфазный крановый электродвигатель, предназначенный для режима работы S3, с питанием от сети переменного тока 50 Гц напряжением 380В (220В, 660В). Климатическое исполнение и категория размещения У1, степень защиты IP54.

Крановые электродвигатели с фазным ротором

Тип двигателя	Р, кВт	Об/мин	Масса, кг	Тип двигателя	Р, кВт	Об/мин	Масса, кг	Тип двигателя	Р. кВт	Об/мин	Масса, кг
МТН 011-6	1,4	860	56	4МТН 225М6	37	955	390	МТН 613-6	110	970	900
МТН 012-6	2,2	880	63	4МТН 225L6	55	955	490	МТН 611-8	55	730	710
МТН 111-6	3,5	890	92	4МТН 225М8	30	715	390	МТН 612-8	75	735	810
МТН 112-6	5,0	900	110	4МТН 225L8	37	725	470	МТН 613-8	90	735	820
МТН 132LA6	5,5	925	120	МТН 511-6	37	955	390	МТН 611-10	45	570	715
МТН 132LB6	7,5	925	140	МТН 511-8	30	715	390	МТН 612-10	60	575	825
МТН 211-6	7,5	925	156	МТН 512-6	55	955	490	МТН 613-10	75	575	975
МТН 311-6	11	950	210	МТН 512-8	37	725	470	4МТН 400S8	132	735	1620
МТН 311-8	7,5	700	220	4МТН 280S6	75	955	740	4МТН 400М8	160	735	1790
МТН 312-6	15	950	240	4МТН 280М6	90	955	790	4МТН 400L8	200	740	2020
МТН 312-8	11	710	240	4МТН 280L6	110	980	880	4МТН 400S10	110	740	1620
МТН 200LA6	22	960	270	4МТН 280S8	55	715	740	4МТН 400М10	132	580	1810
МТН 200LB6	30	960	300	4МТН 280М8	75	720	820	4МТН 400L10	160	590	2060
МТН 200LA8	15	715	275	4МТН 280L8	90	725	980	МТН 711-8	132	735	1620
МТН 200LB8	22	715	305	4МТН 280S10	45	570	715	МТН 712-8	160	735	1790
МТН 411-6	22	960	270	4МТН 280М10	60	575	825	МТН 713-8	200	740	2020
МТН 411-8	15	715	275	4МТН 280L10	75	575	975	МТН 711-10	110	590	1660
МТН412-6	30	960	300	МТН 611-6	75	955	740	МТН 712-10	132	590	1830
МТН412-8	22	715	305	МТН 612-6	90	980	800	МТН 713-10	160	590	2050

Крановые электродвигатели с короткозамкнутым ротором

Тип двигателя	Р, кВт	Об/мин	Масса, кг	Тип двигателя	Р, кВт	Об/мин	Масса, кг	Тип двигателя	Р, кВт	Об/мин	Масса, кг
МТКН 011-6	1,4	875	43	МТКН 200LA6	22	930	260	4МТКН 225L8	37	700	450
МТКН 012-6	2,2	880	51	МТКН 200LB6	30	930	287	МТКН 511-6	37	930	360
МТКН 111-6	3,5	900	83	МТКН 200LA8	15	705	252	МТКН 512-6	55	925	460
МТКН 112-6	5,0	910	97	МТКН 200LB8	22	700	290	МТКН 511-8	30	715	360
МТКН 132LA6	5,5	905	103	МТКН 411-6	22	945	295	МТКН 512-8	37	715	450
МТКН 132LB6	7,5	905	120	МТКН 412-6	30	945	280	4МТКН 280S10	45	580	480
МТКН 211-6	7,5	925	115	МТКН 411-8	15	700	290	4МТКН 280М10	60	580	590
МТКН 311-6	11	940	160	МТКН 412-8	22	700	290	4МТКН 280L10	75	585	720
МТКН 312-6	15	940	182	4МТКН 225М6	37	930	360	МТКН 611-10	45	580	500
МТКН 311-8	7,5	695	168	4МТКН 225L6	55	925	460	МТКН 612-10	60	580	610
МТКН 312-8	11	690	183	4МТКН 225М8	30	700	360	МТКН 613-10	75	585	740

Крановые электродвигатели с короткозамкнутым ротором многоскоростные

Тип двигателя	Р, кВт	Об/мин	Масса, кг	Тип двигателя	Р, кВт	Об/мин	Масса, кг	Тип двигателя	Р, кВт	Об/мин	Масса, кг
МТКН 311-6/16	3,5/1,1	940/340	205	МТКН 412-6/12	11,0/4,8	940/465	290	4МТКМ225М6/20	16,0/3,4	900/230	350
МТКН 312-6/16	5,5/1,8	940/340	225	МТКН 411-4/24	10,0/1,2	1360/185	260	4МТКМ225L6/20	22,0/4,5	900/235	450
МТКН 411-6/16	7,5/2,4	930/300	280	МТКН 412-4/24	30,0/1,5	1395/220	300	4МТКМ225L6/12	30,0/15,0	835/385	450
МТКН 412-6/16	11,0/3,5	950/330	290					МТКН 511-4/24	22,0/2,0	1390/180	390

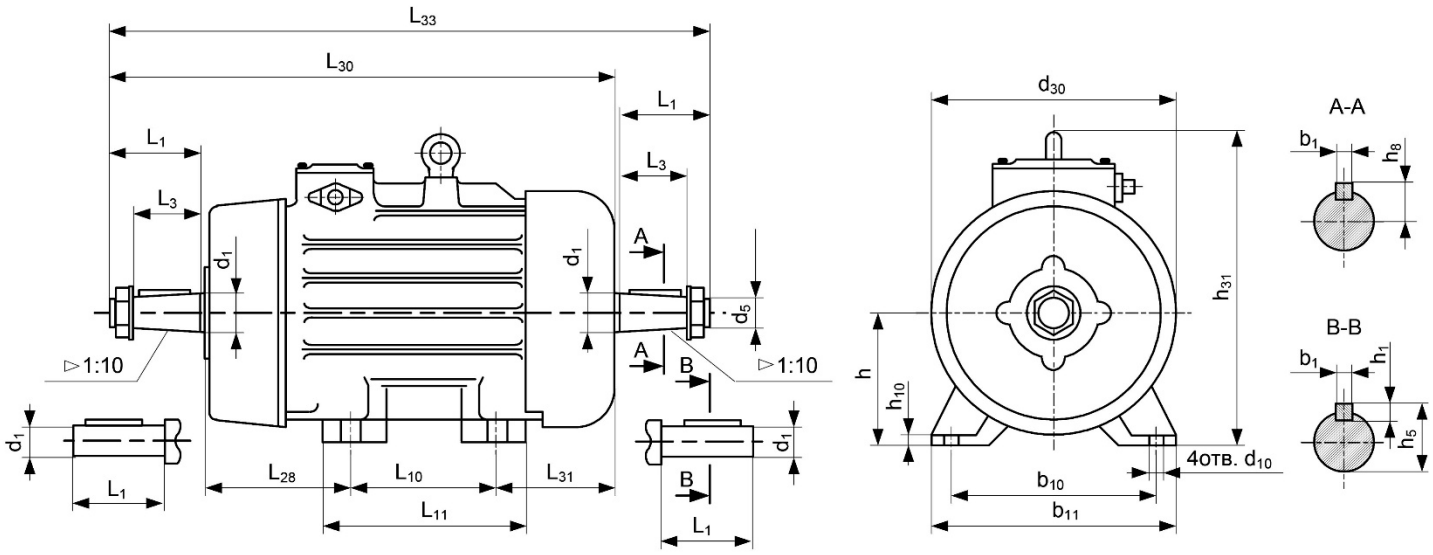

Габаритные, установочные и присоединительные размеры крановых электродвигателей серии МТН, МТКН (IM100x)

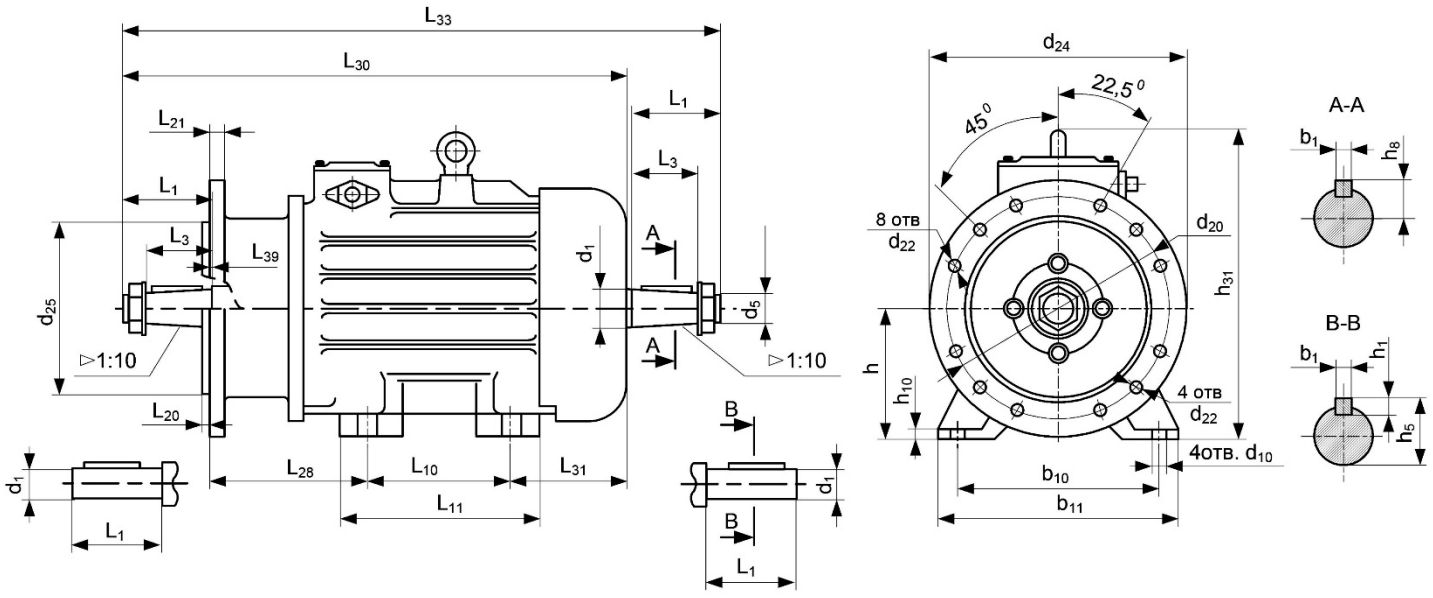

Габаритные, установочные и присоединительные размеры крановых электродвигателей серии МТН, МТКН (IM200x)

Габаритные, установочные и присоединительные размеры крановых электродвигателей с фазным ротором серии МТН, 4МТН

Тип двигателя	l30	h31	d30	l11	b11	l1	l31	l10	h	b10	d10	b1	d5	d1	d20	d22	d24	d25	h1	l33	b12	h10	h5
МТН 011	559	330	235	240	235	60	132	150	112	180	12	8	-	28	265	15	300	230	7	620	50	20	31
МТН 012	559	330	235	240	235	60	127	190	112	180	12	8	-	28	265	15	300	230	7	620	50	20	31
МТН 111	691	365	285	291	285	80	140	190	132	220	15	10	-	35	300	18	330	250	8	785	65	17	38
МТН 112	691	365	285	291	285	80	135	235	132	220	15	10	-	35	300	18	330	250	8	785	65	17	38
МТН 132	715	355	285	280	275	110	89	203	132	216	12	12	-	42	300	19	350	250	8	830	50	17	45
МТН 211	758	425	325	317	300	110	150	243	160	245	15	12	-	40	300	18	330	250	8	870	65	20	43
МТН 311	870	465	360	409	355	110	155	260	180	280	24	14	-	50	300	18	350	250	9	980	80	22	53,5
МТН 312	870	465	360	409	355	110	170	320	180	280	24	14	-	50	300	18	350	250	9	980	80	22	53,5
МТН 200	980	510	405	400	405	140	133	305	200	318	19	16	M42*3	65	-	-	-	-	-	1120	85	25	33,9
МТН 411	1050	545	430	498	425	140	175	335	225	330	28	16	M42*3	65	350	18	400	300	10	1190	95	28	33,9
МТН 412	1050	545	430	498	425	140	165	420	225	330	28	16	M42*3	65	350	18	400	300	10	1190	95	28	33,9
4МТН 225М	960	580	480	375	455	140	149	311	225	356	19	18	M48*3	70	-	-	-	-	-	1120	85	28	36,4
4МТН 225L	1070	580	480	455	455	140	149	356	225	356	19	18	M48*3	70	-	-	-	-	-	1220	85	28	36,4
МТН 511	961	605	465	480	500	140	251	310	250	380	35	18	M48*3	70	400	18	450	350	11	1120	85	25	36,4
МТН 512	1071	605	465	600	500	140	271	390	250	380	35	18	M48*3	70	400	18	450	350	11	1220	85	25	36,4
4МТН 280S	1091	685	620	493	623	170	190	368	280	457	24	22	M64*4	90	-	-	-	-	-	1265	132	35	46,7
4МТН 280М	1171	685	620	480	623	170	190	419	280	457	24	22	M64*4	90	-	-	-	-	-	1345	132	35	46,7
4МТН 280L	1265	685	620	520	623	170	190	457	280	457	24	22	M64*4	90	-	-	-	-	-	1140	132	35	46,7
МТН 611	1091	720	620	575	650	170	256	345	315	520	42	22	M64*4	90	-	-	-	-	-	1265	132	35	46,7
МТН 612	1171	720	620	645	650	170	256	445	315	520	42	22	M64*4	90	-	-	-	-	-	1345	132	35	46,7
МТН 613	1265	720	620	735	650	170	256	540	315	520	42	22	M64*4	90	-	-	-	-	-	1440	132	35	46,7
4МТН 400S	1436	950	795	688	850	210	280	560	400	686	35	25	M80*4	110	-	-	-	-	-	1665	160	55	55,9
4МТН 400М	1507	950	795	758	850	210	280	560	400	686	35	25	M80*4	110	-	-	-	-	-	1740	160	55	55,9
4МТН 400L	1587	950	795	838	850	210	280	630	400	686	35	25	M80*4	110	-	-	-	-	-	1820	160	55	55,9
МТН 711	1423	950	795	688	850	210	323	440	400	640	48	25	M80*4	110	-	-	-	-	-	1645	160	55	55,9
МТН 712	1493	950	795	758	850	210	323	510	400	640	48	25	M80*4	110	-	-	-	-	-	1715	160	55	55,9
МТН 713	1573	950	795	838	830	210	323	590	400	640	48	25	M80*4	110	-	-	-	-	-	1795	160	55	55,9

Габаритные, установочные и присоединительные размеры крановых электродвигателей с короткозамкнутым ротором серии МТКН, 4МТКН

Тип двигателя	l30	h31	d30	l11	b11	l1	l31	l10	h	b10	d10	b1	d5	d1	d20	d22	d24	d25	h1	l33	b12	h10	h5
МТКН 011	422	330	235	240	230	60	132	150	112	180	12	8	-	28	265	15	300	230	7	505	50	20	31
МТКН 012	422	330	235	240	230	60	127	190	112	180	12	8	-	28	265	15	300	230	7	505	50	20	31
МТКН 111	542	365	285	291	285	80	140	190	132	220	15	10	-	35	300	18	330	250	8	625	65	17	38
МТКН 112	542	365	285	291	285	80	135	235	132	220	15	10	-	35	300	18	330	250	8	625	65	17	38
МТКН 132	578	355	285	280	275	110	89	203	132	216	12	12	-	42	300	19	350	250	8	695	50	17	45
МТКН 211	602	425	325	317	300	110	150	243	160	245	15	12	-	40	300	18	330	250	8	715	65	20	43
МТКН 311	685	465	360	409	355	110	155	260	180	280	24	14	-	50	300	18	350	250	9	800	80	22	53,5
МТКН 312	685	465	360	409	355	110	170	320	180	280	24	14	-	50	300	18	350	250	9	800	80	22	53,5
МТКН 200	767	510	405	400	405	140	133	305	200	318	19	16	M42*3	65	-	-	-	-	-	910	85	25	33,9
МТКН 411	853	545	430	498	425	140	175	335	225	330	28	16	M42*3	65	350	18	400	300	10	1000	95	28	33,9
МТКН 412	853	545	430	498	425	140	165	420	225	330	28	16	M42*3	65	350	18	400	300	10	1000	95	28	33,9
4МТКН 225М	760	580	480	375	455	140	149	311	225	356	19	18	M48*3	70	-	-	-	-	-	945	85	28	36,4
4МТКН 225L	870	580	480	455	455	140	149	356	225	356	19	18	M48*3	70	-	-	-	-	-	1055	85	28	36,4
МТКН 511	760	605	480	480	500	140	251	310	250	380	35	18	M48*3	70	400	18	450	350	11	945	85	25	36,4
МТКН 512	870	605	480	600	500	140	271	390	250	380	35	18	M48*3	70	400	18	450	350	11	1955	85	25	36,4
4МТКН 280S	866	685	620	493	623	170	190	368	280	457	24	22	M64*4	90	-	-	-	-	-	1040	132	35	46,7
4МТКН 280М	946	685	620	480	623	170	190	419	280	457	24	22	M64*4	90	-	-	-	-	-	1120	132	35	46,7
4МТКН 280L	1040	685	620	520	623	170	190	457	280	457	24	22	M64*4	90	-	-	-	-	-	1215	132	35	46,7
МТКН 611	866	720	620	575	650	170	256	345	315	520	42	22	M64*4	90	-	-	-	-	-	1040	132	35	46,7
МТКН 612	946	720	620	645	650	170	256	445	315	520	42	22	M64*4	90	-	-	-	-	-	1120	132	35	46,7
МТКН 613	1040	720	620	735	650	170	256	540	315	520	42	22	M64*4	90	-	-	-	-	-	1215	132	35	46,7