ЭЛЕКТРОДВИГАТЕЛИ ВЫСОКОВОЛЬТНЫЕ СЕРИИ ДА304



Высоковольтные электродвигатели серии ДА304 находят применение в приводе механизмов, не требующих регулирования частоты вращения (насосы, вентиляторы, дымососы и др.)

Электродвигатели асинхронные трехфазные с короткозамкнутым ротором серии ДА304 предназначены для работы от сети переменного тока частотой 50 Гц напряжением 3000 В, 6000 В и 10000 В. Электродвигатели напряжением 3000 В изготавливаются в габаритах электродвигателей напряжением 6000 В с сохранением мощности.

Климатическое исполнение и категория размещения напряжением 6000 В и 3000 В - У1, Т2 электродвигателей напряжением 10000 В - У1

Монтажное исполнение электродвигателей ДА304 - IM1001

Степень защиты - IP54
коробки выводов - IP55
наружного вентилятора - IP21

Основной режим работы (для которого приведен ряд мощностей): продолжительный S1 по ГОСТ 183-74.

Класс нагревостойкости изоляции
Электродвигатели серии ДА304 имеют класс нагревостойкости изоляции не ниже «В» (температурный индекс 135°С).
Изоляция обмотки статора термореактивная типа «Монолит-2».

Контроль температуры подшипников осуществляется термопреобразователями сопротивления.

Контроль температуры обмотки и сердечника статора осуществляется шестью термопреобразователями, заложенными в пазы статора.

Р кВт	1500 об/мин		1000 об/мин		750 об/мин		600 об/мин		500 об/мин	
	Тип двигателя	масса кг	марка ЭД	масса кг	Тип двигателя	масса кг	Тип двигателя	масса кг	Тип двигателя	масса кг
160	–	–	–	–	ДА304-400Х-8МТ2	2340	–	–	–	–
200	–	–	ДА304-400ХК-6МТ2	2220	ДА304-400Х-8МУ1	2340	ДА304-400У-10МУ1	2590	ДА304-450Х-12МУ1	2860
	–	–	–	–	ДА304-400У-8МТ2	2610	ДА304-450Х-10МТ2	2770	–	–
250	ДА304-400ХК-4МТ2	2190	ДА304-400ХК-6МУ1	2220	ДА304-400У-8МУ1	2610	ДА304-450Х-10МУ1	2770	ДА304-450У-12МУ1	3120
	–	–	ДА304-400Х-6МТ2	2380	ДА304-450Х-8МТ2	2870	ДА304-450У-10МТ2	3100	–	–
315	ДА304-400ХК-4МУ1	2190	ДА304-400Х-6МУ1	2380	ДА304-450Х-8МУ1	2870	ДА304-450У-10МУ1	3100	–	–
	ДА304-400Х-4МТ2	2330	ДА304-400У-6МТ2	2650	ДА304-450УК-8МТ2	3200	–	–	–	–
400	ДА304-400Х-4МУ1	2330	ДА304-400У-6МУ1	2650	ДА304-450УК-8МУ1	3200	–	–	–	–
	ДА304-400У-4МТ2	2630	ДА304-450Х-6МТ2	2950	ДА304-450У-8МТ2	3470	–	–	–	–
500	ДА304-400У-4МУ1	2630	ДА304-450Х-6МУ1	2950	ДА304-450У-8МУ1	3470	–	–	–	–
	ДА304-450Х-4МТ2	2900	ДА304-450У-6МТ2	3350	–	–	–	–	–	–
630	ДА304-450Х-4МУ1	2900	ДА304-450У-6МУ1	3350	–	–	–	–	–	–
	ДА304-450У-4МТ2	3300	–	–	–	–	–	–	–	–
800	ДА304-450У-4МУ1	3300	–	–	–	–	–	–	–	–

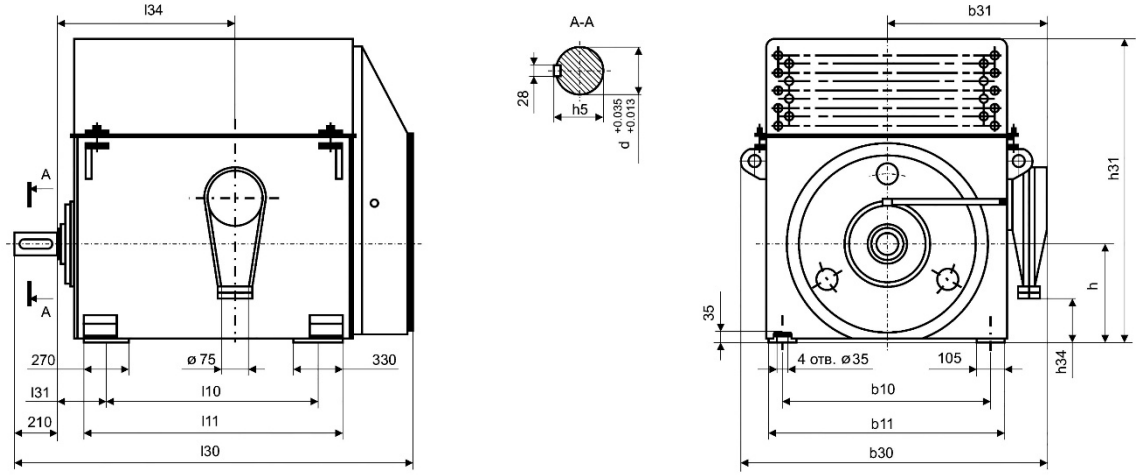

Тип двигателя	Число полюсов	b10	b11	b30	b31	d	l10	l11	l30	l31	l34	h	h5	h31	h34
ДА304-400ХК	4, 6	800	940	1320	710	100	900	1140	1775	200	740	400	106	1270	100
ДА304-400Х	4, 6, 8	800	940	1320	710	100	900	1140	1775	200	740	400	106	1270	100
ДА304-400У	4, 6, 8, 10	800	940	1320	710	100	1000	1240	1875	200	840	400	106	1270	100
ДА304-450Х	4, 6, 8, 10, 12	900	1040	1420	760	110	900	1190	1825	224	790	450	116	1475	205
ДА304-450У	4, 6, 8, 10, 12	900	1040	1420	760	110	1000	1290	1925	224	890	450	116	1475	205
ДА304-450УК	8	900	1040	1420	760	110	1000	1290	1925	224	890	450	116	1475	205