КРАНОВЫЕ ЭЛЕКТРОДВИГАТЕЛИ СЕРИЙ ARRK (4MTM специального назначения)



Крановые электродвигатели типа ARRK (4MTM) специального исполнения для портальных кранов предназначены для работы в крановых приводах портов водного транспорта и в других отраслях промышленности. Поставляются на комплектацию и замену двигателей портальных и других кранов.

Основное исполнение - асинхронный трехфазный крановый электродвигатель, предназначенный для режима работы S3, с питанием от сети переменного тока 50 Гц напряжением 380В (220В, 660В). Климатическое исполнение и категория размещения У1, степень защиты IP54.

Основные технические характеристики двигателей

Тип двигателя	Параметры номинального режима, при f = 50 Гц									Масса, кг
	Мощность, кВт	Режим работы S3-ПВ%	Напряжение сети, В	Частота вращения, об/мин	Ток статора, А	Напряж. между кольцами, В	Ток ротора, А	КПД, %	cosφ	
4MTM315M8У1 (2ARRK314-8У1)	90	40	380	735	205	290	188	90,0	0,82	1170
	75	60		738	170		155	89,3	0,78	
4MTM355M8У1 (2ARRK354-8У1)	132	40	380	741	294	410	196	91,0	0,78	1785
	110	60		743	260		156	90,5	0,75	
4MTM450M8У1 (2ARRK 457-8У1)	160	60	500	740	238	490	200	93,0	0,84	2085

Габаритные, установочные и присоединительные размеры крановых электродвигателей серии 4MTM 315 M8

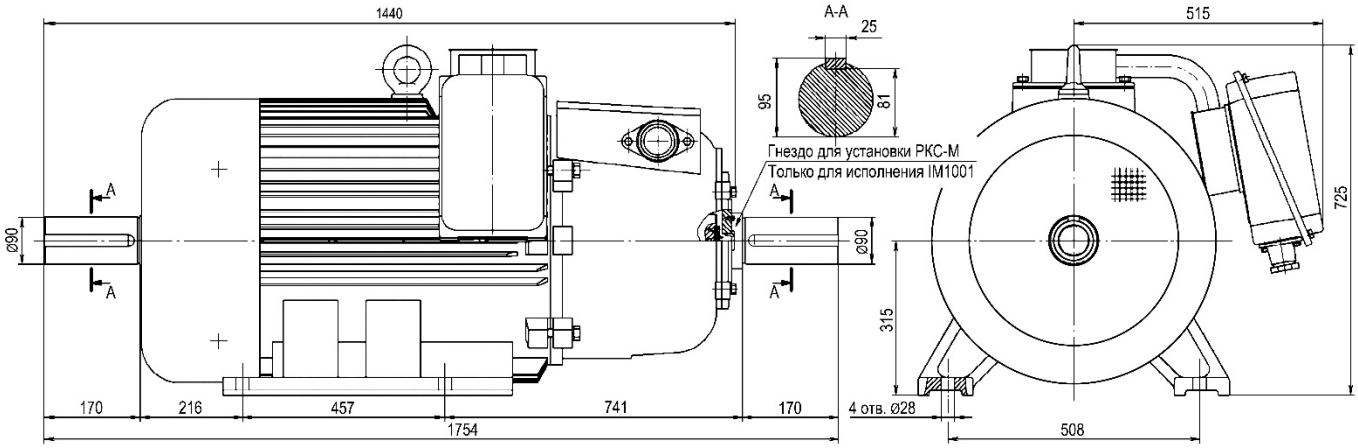

Габаритные, установочные и присоединительные размеры крановых электродвигателей серии 4МТМ 355 М8

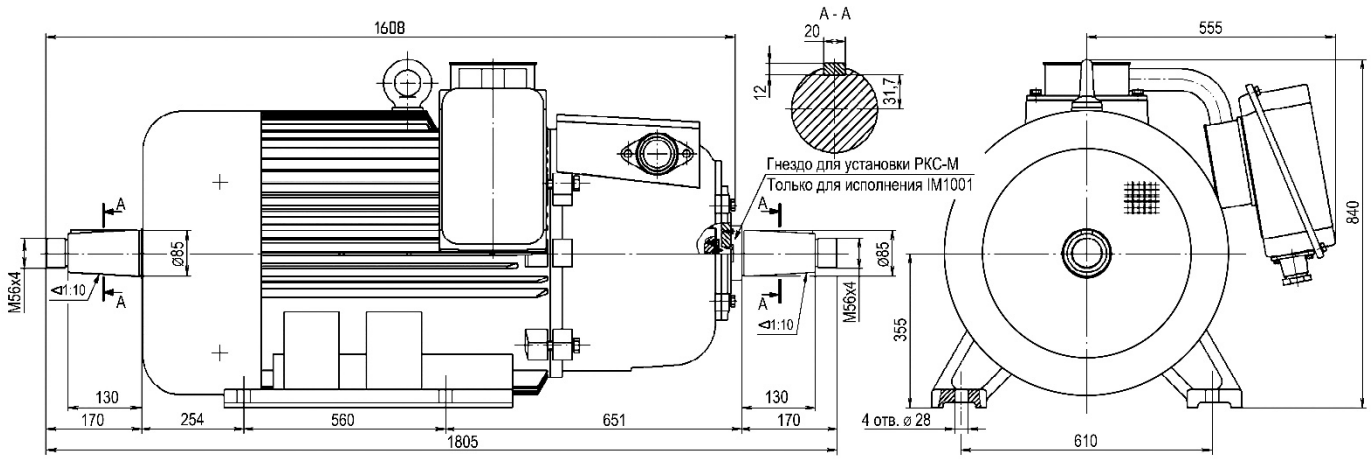

Габаритные, установочные и присоединительные размеры крановых электродвигателей серии 4МТМ 450 М8

