ЭЛЕКТРОДВИГАТЕЛИ ТРЕХФАЗНЫЕ СЕРИИ АОЛ 11, АОЛ 12



Трехфазные асинхронные короткозамкнутые электродвигатели серии АОЛ 11, АОЛ 12, используются в качестве привода механизмов, не требующих регулирования частоты вращения (деревообработка, металлообработка, системы вентиляции, бытовое и промышленное оборудование и в других устройствах).

Основное исполнение - асинхронный трехфазный электродвигатель, предназначенный для режима работы S1, с питанием от сети переменного тока 50 Гц напряжением 380В, климатическое исполнение и категория размещения У2; степень защиты IP54, с типовыми техническими характеристиками, соответствующими требованиям стандартов. Электродвигатели серии АОЛ 11, АОЛ 12 соответствуют ГОСТ 31606-2012, выпускаются по ТУ 27.11.10-007-43477103-2025.

Технические характеристики	АОЛ 11-4	АОЛ 11-2	АОЛ 12-4	АОЛ 12-2
Номинальное напряжение, В	220/380	220/380	220/380	220/380
Номинальный ток, А	0,67/0,39	0,88/0,51	0,97/0,56	1,26/0,73
Частота питающий сети, Гц	50	50	50	50
Номинальная мощность, Вт	120	180	180	270
Коэффициент полезного действия, %	65	69	65	69
Коэффициент мощности	0,74	0,81	0,74	0,81
Режим работы	S1	S1	S1	S1
Номинальная частота вращения, об/мин	1400	2800	1400	2800
Степень защиты	IP54	IP54	IP54	IP54
Класс изоляции	F	F	F	F
Конструктивное исполнение	2181/3681	2181/3681	2181/3681	2181/3681
Вес, кг	6,2/5,9	6,8/6,5	6,2/5,9	6,8/6,5

Габаритные, установочные и присоединительные размеры электродвигателей АОЛ 11, АОЛ 12 (IM2181)

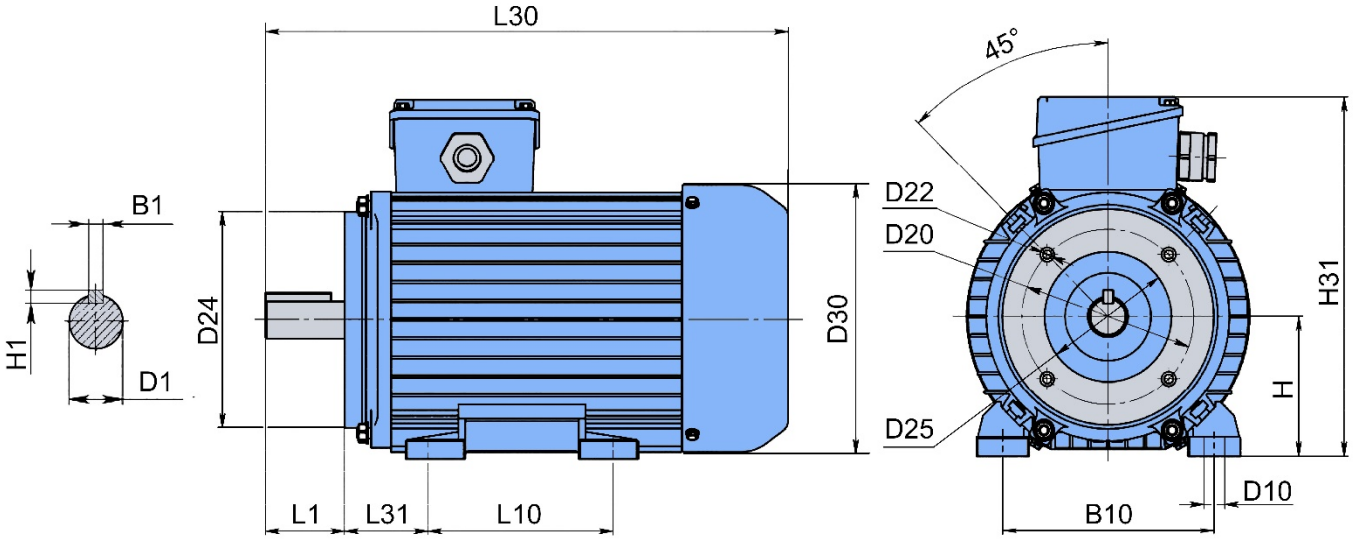

L30*	D30*	H31*	H	L1	L31	L10	B10	D24	D22	D20	D25	D10	D1	H1	B1
250	136	198	75	30	40	100	105	105	M6	85	70	7/15	12	3	4

* габаритные и установочные размеры двигателей могут быть изменены производителем без дополнительного уведомления.

Габаритные, установочные и присоединительные размеры электродвигателей
АОЛ 11, АОЛ 12 (IM3681)

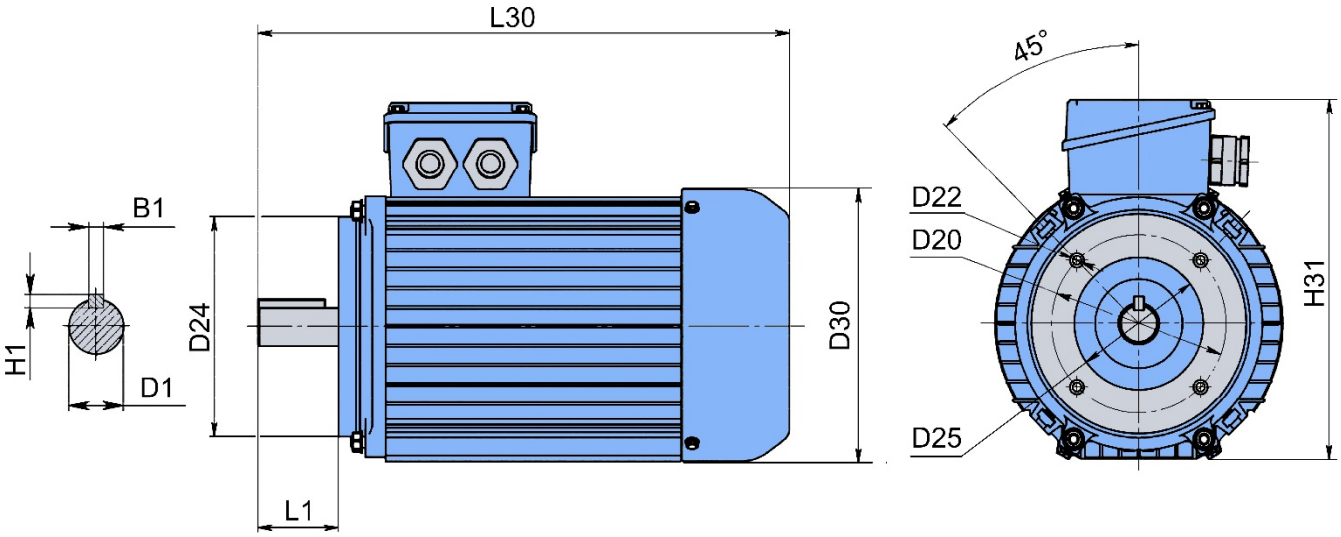

L30*	D30*	H31*	L1	D24	D22	D20	D25	D1	H1	B1
250	136	198	30	105	M6	85	70	12	4	4

* габаритные и установочные размеры двигателей могут быть изменены производителем без дополнительного уведомления.