ЭЛЕКТРОДВИГАТЕЛИ ТРЕХФАЗНЫЕ СЕРИИ АОЛ 011, АОЛ 012



Трехфазные асинхронные короткозамкнутые электродвигатели серии АОЛ 011, АОЛ 012, используются в качестве привода механизмов, не требующих регулирования частоты вращения (деревообработка, металлообработка, системы вентиляции, бытовое и промышленное оборудование и в других устройствах).

Основное исполнение - асинхронный трехфазный электродвигатель, предназначенный для режима работы S1, с питанием от сети переменного тока 50 Гц напряжением 380В, климатическое исполнение и категория размещения У2; степень защиты IP54, с типовыми техническими характеристиками, соответствующими требованиям стандартов. Электродвигатели серии АОЛ 011, АОЛ 012 соответствуют ГОСТ 31606-2012, выпускаются по ТУ 27.11.10-007-43477103-2025.

Технические характеристики	АОЛ 011-4	АОЛ 011-2	АОЛ 012-4	АОЛ 012-2
Номинальное напряжение, В	220/380	220/380	220/380	220/380
Номинальный ток, А	0,48/0,28	0,62/0,36	0,77/0,44	0,92/0,54
Частота питающий сети, Гц	50	50	50	50
Номинальная мощность, Вт	50	80	80	120
Коэффициент полезного действия, %	58	65	58	65
Коэффициент мощности	0,72	0,80	0,72	0,80
Режим работы	S1	S1	S1	S1
Номинальная частота вращения, об/мин	1390	2760	1390	2760
Степень защиты	IP54	IP54	IP54	IP54
Класс изоляции	F	F	F	F
Конструктивное исполнение	2181/3681	2181/3681	2181/3681	2181/3681
Вес, кг	4,1/3,9	4,1/3,9	4,1/3,9	4,1/3,9

Габаритные, установочные и присоединительные размеры электродвигателей АОЛ 011, АОЛ 012 (IM2181)

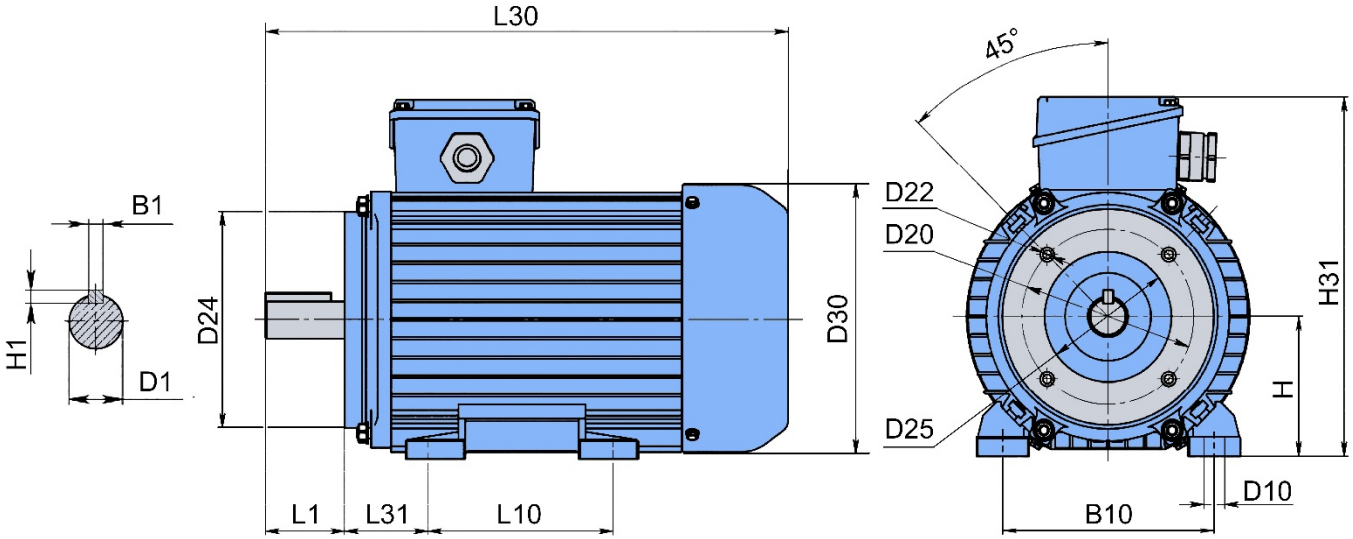

L30*	D30*	H31*	H	L1	L31	L10	B10	D24	D22	D20	D25	D10	D1	H1	B1
230	122	175	63	23	35,5	80	100	90	M5	75	60	7	10	3	3

* габаритные и установочные размеры двигателей могут быть изменены производителем без дополнительного уведомления.

Габаритные, установочные и присоединительные размеры электродвигателей
АОЛ 011, АОЛ 012 (IM3681)

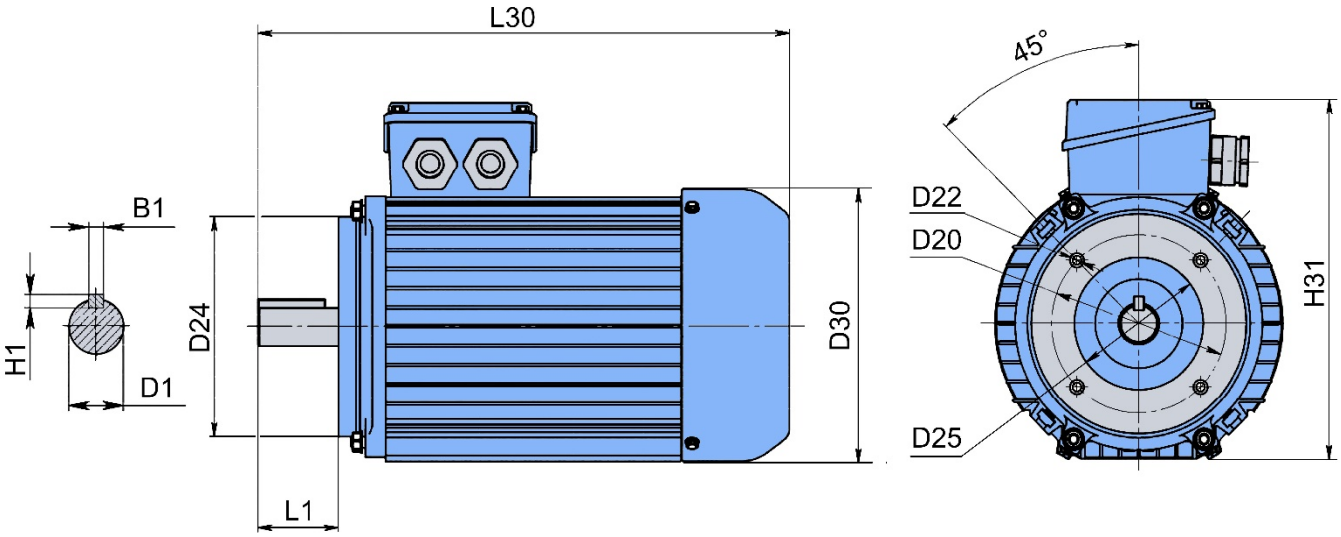

L30*	D30*	H31*	L1	D24	D22	D20	D25	D1	H1	B1
230	122	175	23	90	M5	75	60	10	3	3

* габаритные и установочные размеры двигателей могут быть изменены производителем без дополнительного уведомления.