Насосы шестеренные типа НМШ, Ш, НМШГ

Насосы объемные шестеренные применяются в технологических линиях для подачи топлива и перекачивания нефтепродуктов.

Среды: насосы НМШ предназначены для перекачивания нефтепродуктов и других жидкостей, обладающих смазывающей способностью, без механических примесей и не вызывающих коррозию рабочих органов насоса. Вязкость перекачиваемой жидкости от 0,018 до 22,0 см2/с температурой до +70°С (по требованию заказчика до +150°С). Нижний предел вязкости ограничивается смазывающей способностью перекачиваемой жидкости, верхний - всасывающей способностью насоса. Насосы НМШГ предназначены для перекачивания легкозастывающих жидкостей, обладающих смазывающей способностью с температурой до 100°С, с кинематической вязкостью до 6 см2/с без механических примесей.

Материалы: проточная часть - чугун (без обозначения), бронза (Б), алюминиевый сплав (Ю); шестерни -сталь 18ХГТ, уплотнение вала - торцовое.

Технические характеристики насосов НМШ, Ш, НМШГ

марка агрегата	подача, $м^3/ч$	давление, $кгс/см^2$	вязкость жидкости $см^2/с$	марка эл/двигателя	характеристики эл/двигателя		габаритные размеры агрегата, мм			диаметр патрубков, мм		масса агрегата, кг
					кВт	об/мин	L	B	H	вход	выход	
НМШ 2-40-1,6/16	1,6	16	0,018...2,8	АИР 80В4	1,5	1500	540	277	290	25	20	46
			0,06...6,0	АИР 90L4	2,2	1500	556	277	312	25	20	50
			0,75...15,0	АИР 100S4	3	1500	580	302	312	25	20	58
НМШ 5-25-4/4	4	4	0,018...2,8	АИР 80В4	1,5	1500	567	277	290	40	32	47
			0,06...6,0	АИР 90L4	2,2	1500	583	277	312	40	32	52
			0,75...15,0	АИР 100S4	3	1500	606	302	312	40	32	59
НМШ 5-25-2,5/6	2,5	6	0,018...2,8	АИР 90L6	1,5	1000	583	277	300	40	32	54
			0,06...6,0	АИР 100L6	2,2	1000	638	302	440	40	32	69
НМШ 5-25-4/10	4	10	0,75...15,0	АИР 100S4	3	1500	615	302	312	40	32	69
НМШ 5-25-4/25		25	0,75...15,0	АИР 112М4	5,5	1500	705	320	365	40	32	81
НМШ 8-25-6,3/2,5	6,3	2,5	0,018...2,8	АИР 80В4	1,5	1500	592	277	290	50	32	49
			0,06...6,0	АИР 90L4	2,2	1500	608	277	312	50	32	56
			0,75...15,0	АИР 100S4	3	1500	642	302	312	50	32	61
НМШ 8-25-6,3/10	6,3	10	0,75...15,0	АИР 100L4	4	1500	675	320	330	50	32	105
НМШ 8-25-6,3/25		25	0,75...15,0	АИР 132S4	7,5	1500	760	320	415	50	32	145
НМШ 32-10-18/4	18	4	0,06...15,0	АИР 132S6	5,5	1000	811	366	431	65	50	153
НМШ 32-10-18/6		6	0,75...22,0	АИР 132S6	5,5	1000	811	366	431	65	50	153
НМШ 32-10-18/10		10	0,75...22,0	АИР 132М6	7,5	1000	849	366	431	65	50	148
Ш 40-4-19,5/4	19,5	4	0,75...15,0	АИР 132S6	5,5	1000	832	366	431	80	80	152
			0,2...22,0	АИР 132М6	7,5	1000	870	366	431	80	80	168
Ш 80-2,5-37,5/2,5	37,5	2,5	0,75...15,0	АИР 160S6	11	1000	1043	380	545	100	100	250
			0,2...22,0	АИР 160М6	15	1000	1080	380	545	100	100	270
НМШГ 8-25-6,3/10	6,3	10	0,75...6,0	АИР 100L4	4	1500	725	290	295	50	32	65
НМШГ 20-25-14/10	14	10	0,75...6,0	АИР 132М6	7,5	1000	916	350	490	65	50	165
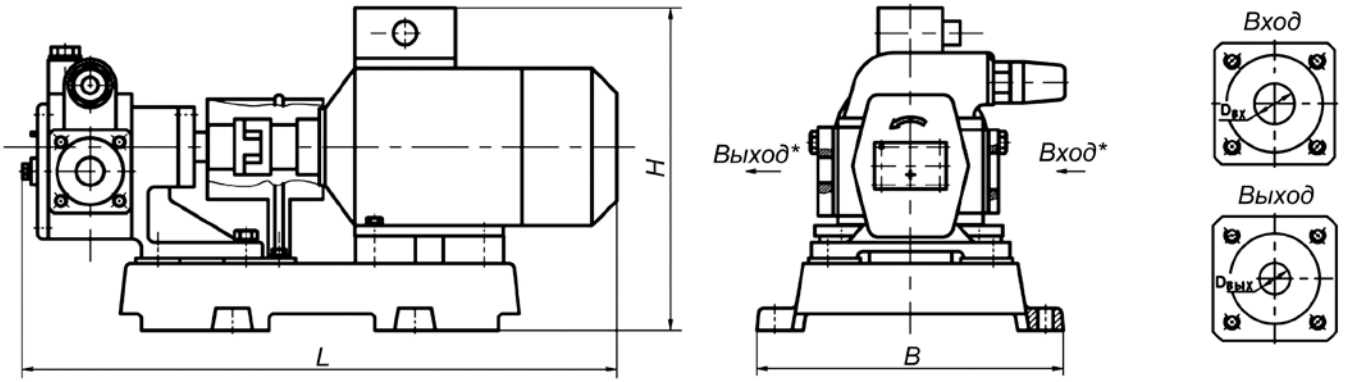
Габаритные размеры насосов