Насосы моноблочные типа КМ

Насосы центробежные консольные моноблочные одноступенчатые с односторонним подводом жидкости к рабочему колесу используются в системах отопления, циркуляции, в водоснабжения.

Среды: предназначены для перекачивания питьевой, чистой воды, воды производственно-технического назначения (кроме морской) с pH 6…9 и других жидкостей сходных с чистой водой по плотности, вязкости и химической активности, содержащих твердые включения размером до 0,2 мм, объемная концентрация которых не превышает 0,1%. Температура перекачиваемой жидкости от 0° до 85°С (с одинарным сальниковым уплотнением), до 105° С (с двойным сальниковым уплотнением), до 140° С (с одинарным торцовым уплотнением). Не допускаются установка и эксплуатация насосов во взрыва- и пожароопасных производствах и использование их для перекачивания горючих и легковоспламеняющихся жидкостей.

Материалы: материал деталей проточной части - серый чугун; уплотнение вала электронасоса одинарное сальниковое. Возможно изготовление с одинарным торцовым уплотнением.

Технические характеристики насосов КМ

Марка агрегата	подача, м3/ч	напор, м	рабочая зона, м3/ч	марка эп/двигателя	характеристики эл/двигателя		габаритные размеры агрегата, мм			диаметр патрубков, мм		масса агрегата, кг
					кВт	об/мин	L	B	H	вход	выход	
КМ 50-32-125	125	20	8...14	АИР80В2ЖУ2	22	3000	500	190	230	50	32	47
КМ 50-32-125а	10	16	7...13	АИР80А2ЖУ2	1,5	3000	470	190	230	50	32	45
КМ 65-50-125	25	20	14...32	АИР 100S2 ЖУ2	4	3000	550	210	272	65	50	60
КМ 65-50-125а	23	16	13...31	АИР 100S2 ЖУ2	4	3000	550	210	272	65	50	60
КМ 65-50-160	25	32	15...32	АИР 100L2 ЖУ2	5,5	3000	578	230	272	65	50	75
КМ 65-50-160а	20	25	12...31	АИР 100S2 ЖУ2	4	3000	550	230	272	65	50	70
КМ 80-65-160	50	32	36...62	АИР 112М2 2081	75	3000	635	265	435	80	65	93
КМ 80-65-160а	45	28	31...62	АИР 112М2 2081	7,5	3000	635	265	435	80	65	93
КМ 80-50-200	50	50	35...68	АИР 160S2 ЖУ2	15	3000	790	294	420	80	50	185
КМ 80-50-200а	45	40	28...58	АИР 160S2 ЖУ2	15	3000	790	294	420	80	50	185
КМ 100-80-160	100	32	68...130	АИР 160S2 ЖУ2	15	3000	790	294	420	100	80	185
КМ 100-80-160а	90	26	58...130	АИР 132М2 ЖУ2	11	3000	720	294	370	100	80	145
КМ 100-85-200	100	50	68...130	АИР 180М2 ЖУ2	30	3000	865	320	460	100	65	260
КМ 100-85-200а	90	40	62...120	АИР 180S2 ЖУ2	22	3000	815	320	460	100	65	240
КМ 150-125-250	200	20	115...240	АИР 160М4 ЖУ2	18,5	1500	895	400	705	150	125	265
КМ 150-125-250а	180	16	97...220	АИР 160S4 ЖУ2	15	1500	865	400	705	150	125	250

Таблица соответствия насосов КМ разных годов выпуска

Марка насоса с 1990г.	до 1990г.	до 1982г.
КМ50-32-125	КМ8/18	1,5 КМ-6
КМ65-50-160	КМ20/30	2 КМ-6
КМ80-85-160	КМ45/30	3 КМ-9
КМ80-50-200	КМ45/55	3 КМ-6
КМ100-80-160	КМ90/35	4 КМ-12
КМ100-65-200	КМ90/55	4 КМ-8
КМ150-125-250	КМ160/20	6 КМ-12

Габаритные размеры насосов КМ

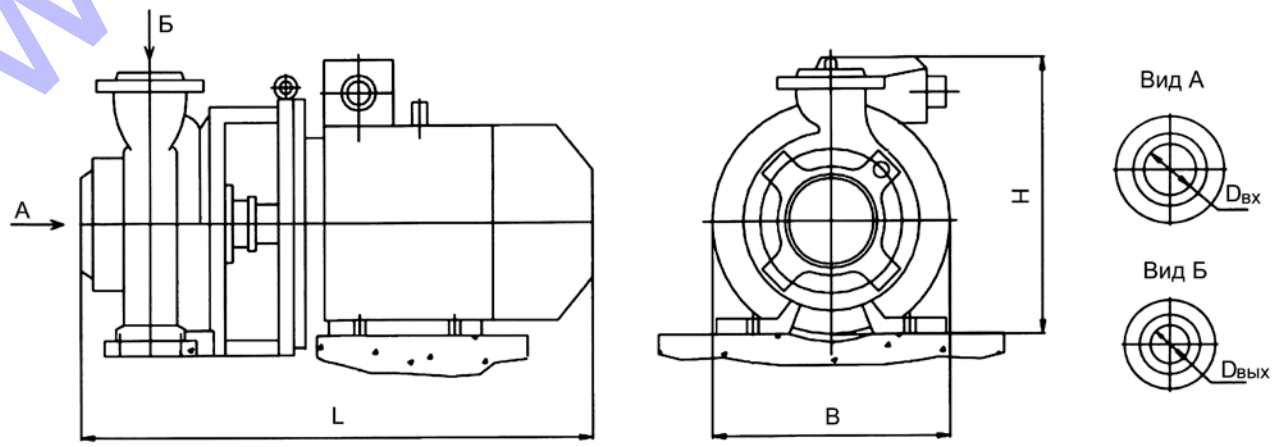

www.motorsib.com